DYNAMIC SLI

595402080K262

Konvenčné vozidlá bez technológie Start-Stop a so základnými energetickými potrebami.

Zažite pokoj v duši s batériou VARTA Dynamic SLI, bezúdržbovou batériou navrhnutou na poskytovanie spoľahlivého výkonu. Postavená s osvedčenou technológiou, ponúka dlhodobú energiu a výnimočnú hodnotu, čím je ideálnou voľbou pre konvenčné vozidlá. Batérie VARTA spĺňajú všetky normy výrobcov OE. Navrhnuté v Nemecku, batérie VARTA poskytujú presný výkon a dlhodobú spoľahlivosť.

VEHICLE KEY BENEFITS

Spoľahlivá energia	Dôveryhodná energia pre vozidlá so štandardným vybavením a bez Start-Stop systému
Originálna náhradná súčiastka	Spĺňa všetky požiadavky OEM od výrobcu vozidiel
Navrhnuté v Nemecku	Navrhnuté s presnosťou a odbornosťou v Nemecku
Bezúdržbový	Bezúdržbová batéria navrhnutá na poskytovanie spoľahlivého výkonu pre vaše vozidlo

DYNAMIC SLI

595402080K262

TECHNICAL DATA

Capacity:	**95 Ah**	CCA:	**800 A**
Voltage:	**12 V**	Dimensions (L/W/H):	**353/175/190**
Case Size:	**H8/L5**	Short Code:	**G3**
UK-Code:	**019**	ETN:	**595402080**
Weight filled:	**21,32 kg**	Base Hold-down:	**B13**
Layout:	**0**	Terminal Type:	**1**

DRAWINGS

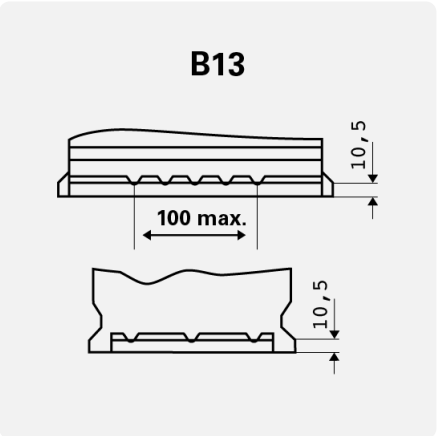

Base Hold-down

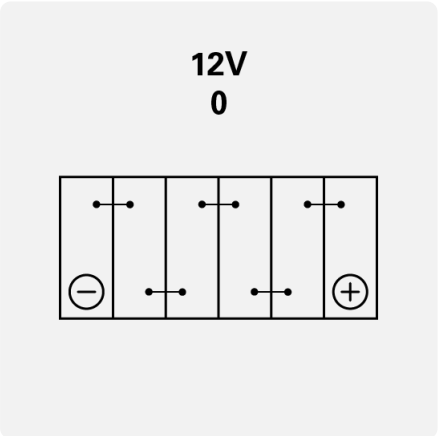

Layout

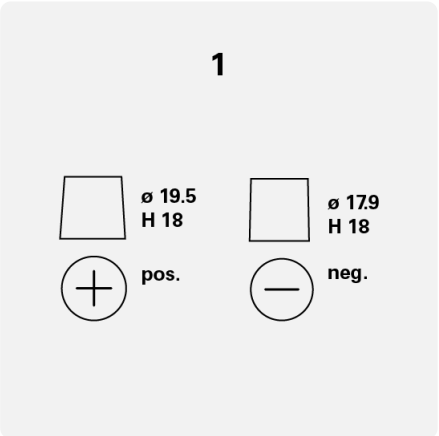

Terminal Type